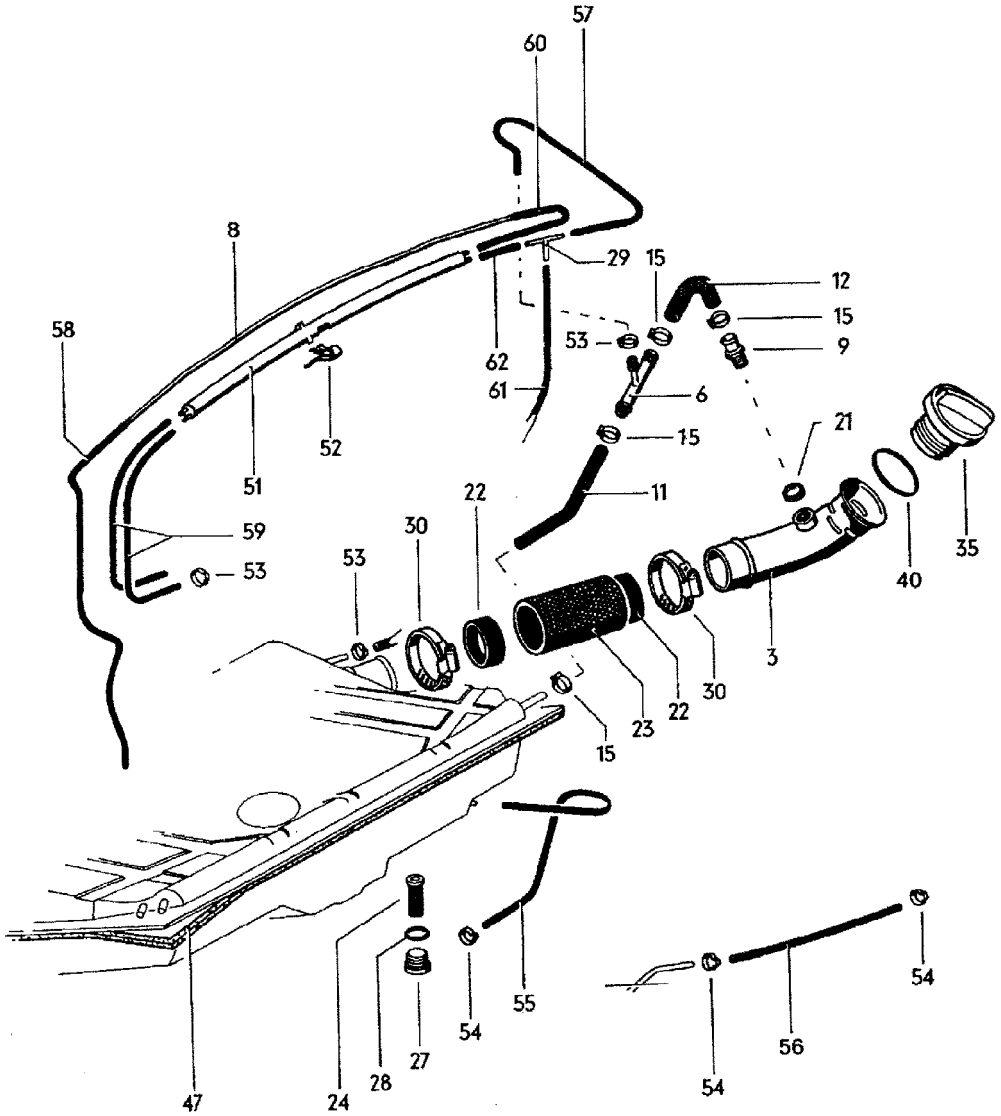
57
60
8
29
15
12
15
9
58
53
62
61
6
52
15
21
51
22
11
59
30
53
53
40
35
3
30
22
23
15
54
55
54
56
54
47
24
28
27

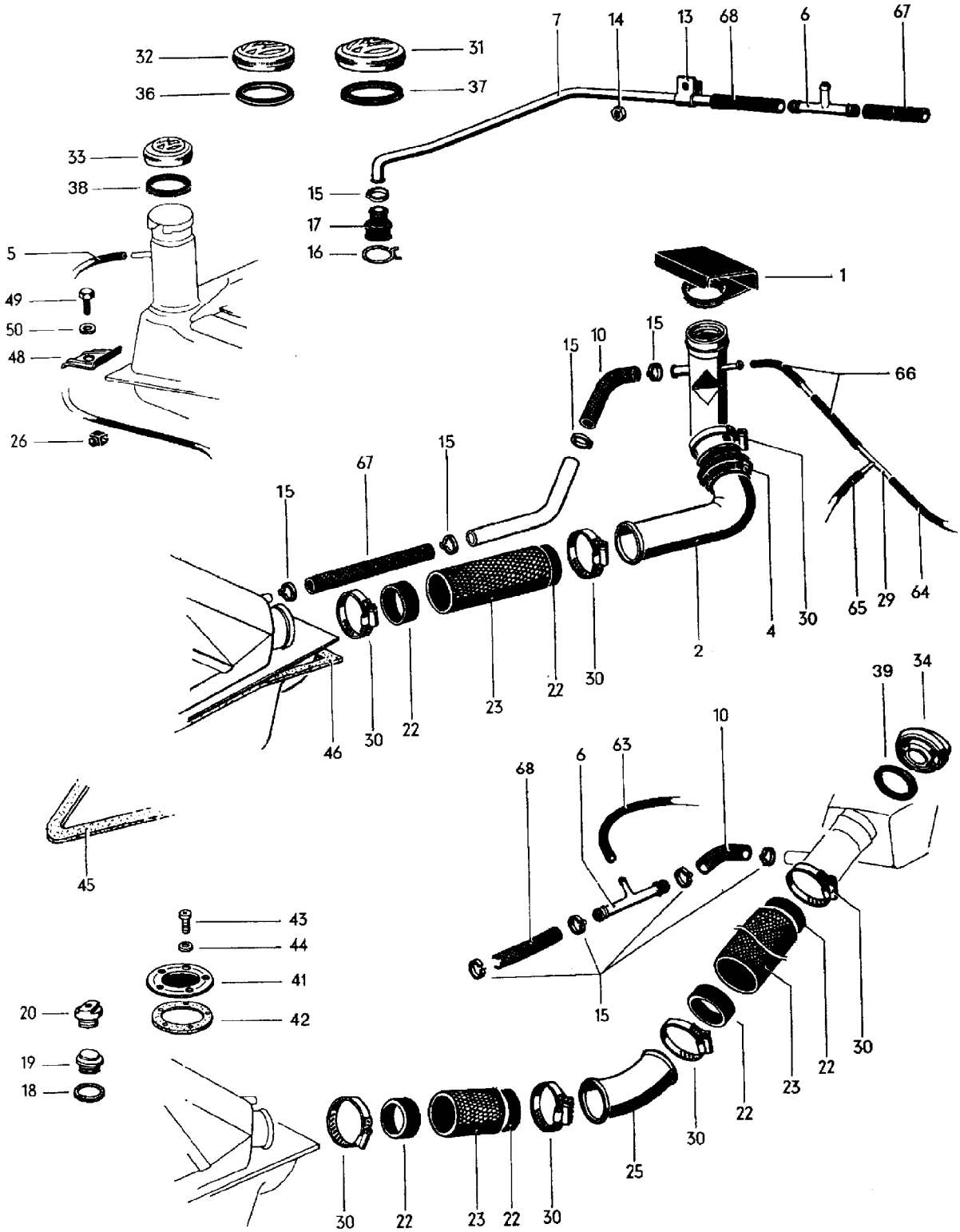
7
14
13
68
6
67
32
31
36
37
33
38
15
17
16
5
1
49
50
48
15
10
15
66
26
15
67
15
65
29
64
4
30
2
30
22
23
30
22
46
39
34
10
63
6
68
45
43
44
41
42
20
19
18
15
30
22
23
22
30
25
30
22
23
22
30